Druckminderventil - direktgesteuert

Verstellsicherung mit Kontermutter und Hutmutter

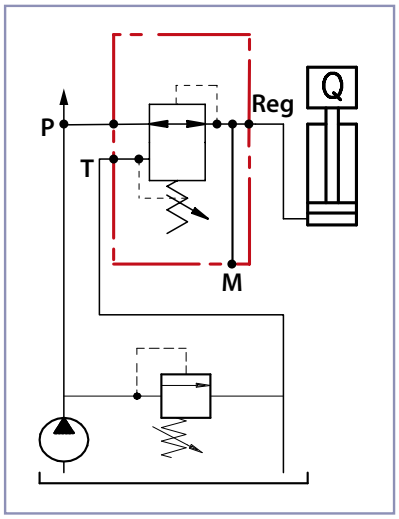

Druckminderventile finden ihren Einsatz in Systemen, in denen für einen weiteren Hydraulikkreislauf ein geminderter und konstanter Druck benötigt wird. Druckspitzen vom Verbraucher werden über den Leckölanschluss zum Tank geleitet.
Für das dargestellte Ventil bedeutet das folgendes.

Freier Ölfluss von **P** zu **Reg**. Wenn der Druck in **Reg** den eingestellten Wert erreicht, schließt das Ventil die Verbindung von **P** zu **Reg** um einen konstanten Druck in **Reg** zu gewährleisten.
Sollte der Druck in **Reg**, den eingestellten Wert weiter überschreiten (externe Kräfte), wird **Reg** mit **T** verbunden um Druckspitzen zum Tank zu leiten.

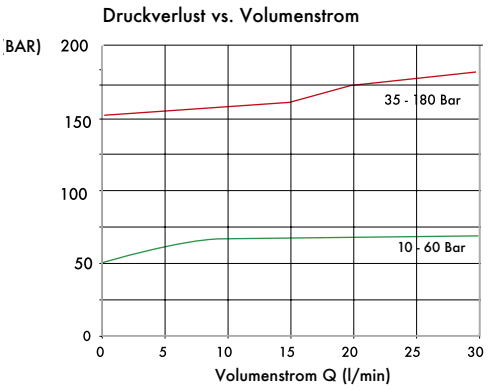

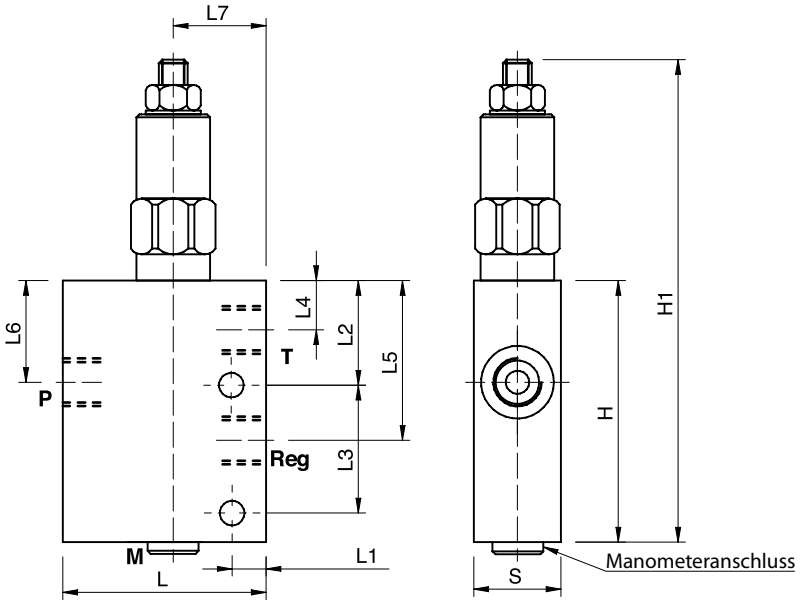

Anschluss-gewinde P -T - Reg	Bestell-Nr.	Bezeichnung	Einstell-bereich bar	max. Durch-fluss Lt. / min	max. Druck	L	L1	L2	L3	L4	L5	L6	L7	H	H1	S	Gewicht Kg
						mm											
3/8"	205-045-01000	VRP38/10-60	10-60	30	350	70	12	36	44	17	55	35	32	90	168	30	1,530
3/8"	205-045-01050	VRP38/35-180	35-180	30	350	70	12	36	44	17	55	35	32	90	168	30	1,530
1/2"	205-045-01100	VRP12/10-60	10-60	30	350	70	12	36	44	17	55	35	32	90	168	30	1,468
1/2"	205-045-01150	VRP12/35-180	35-180	30	350	70	12	36	44	17	55	35	32	90	168	30	1,468

Die Inhalte der Seiten wurden mit größter Sorgfalt erstellt. Für die Richtigkeit, Vollständigkeit und Aktualität der Inhalte können wir jedoch keine Gewähr übernehmen.
Nachdruck bzw. Kopie, auch auszugsweise, der Inhalte, Grafiken und Fotos ist ohne ausdrückliche Zustimmung der Geschäftsführung unzulässig.
Die angegebenen technischen Daten und Abmessungen sind nicht bindend. Wir behalten uns das Recht vor, jederzeit und ohne Ankündigung, Änderungen vorzunehmen.

Druckminderventil mit Umgehungsrückschlagventil - direktgesteuert

Verstellsicherung mit Kontermutter und Hutmutter

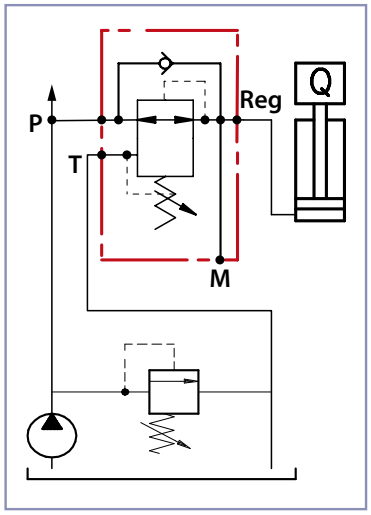

Druckminderventile finden ihren Einsatz in Systemen, in denen für einen weiteren Hydraulikkreislauf ein geminderter und konstanter Druck benötigt wird. Druckspitzen vom Verbraucher werden über den Leckölanschluss zum Tank geleitet.
Für das dargestellte Ventil bedeutet das folgendes.

Freier Ölfluss von **P** zu **Reg**. Wenn der Druck in **Reg** den eingestellten Wert erreicht, schließt das Ventil die Verbindung von **P** zu **Reg** um einen konstanten Druck in **Reg** zu gewährleisten.
Sollte der Druck in **Reg**, den eingestellten Wert weiter überschreiten (externe Kräfte), wird **Reg** mit **T** verbunden um Druckspitzen zum Tank zu leiten.
Das integrierte Rückschlagventil ermöglicht einen freien Rückfluss von **Reg** zu **P.**

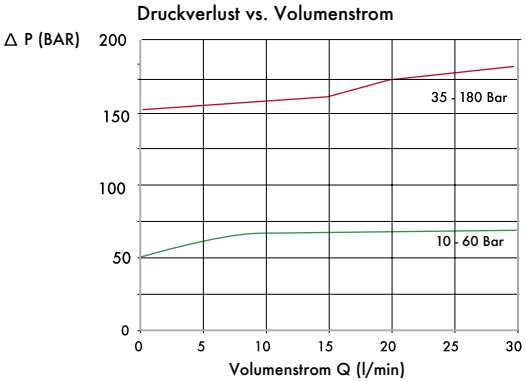

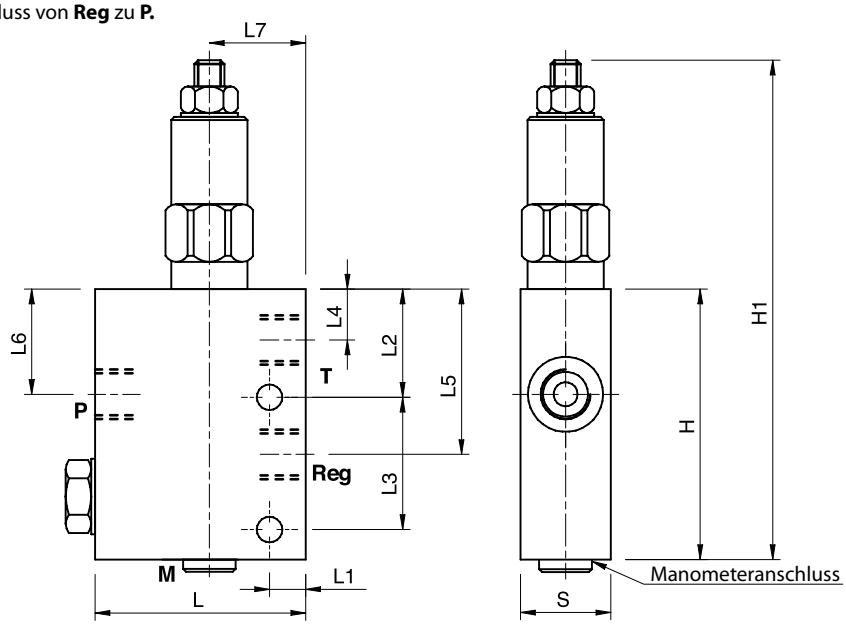

Anschluss-gewinde P -T - Reg	Bestell-Nr.	Bezeichnung	Einstell-bereich bar	max. Durch-fluss Lt. / min	max. Druck	L	L1	L2	L3	L4	L5	L6	L7	H	H1	S	Gewicht Kg
						mm											
3/8"	205-045-01200	VRPRL38/10-60	10-60	30	350	70	12	36	44	17	55	35	32	90	168	30	1,530
3/8"	205-045-01250	VRPRL38/35-180	35-180	30	350	70	12	36	44	17	55	35	32	90	168	30	1,530
1/2"	205-045-01300	VRPRL12/10-60	10-60	30	350	70	12	36	44	17	55	35	32	90	168	30	1,468
1/2"	205-045-01350	VRPRL12/35-180	35-180	30	350	70	12	36	44	17	55	35	32	90	168	30	1,468

Die Inhalte der Seiten wurden mit größter Sorgfalt erstellt. Für die Richtigkeit, Vollständigkeit und Aktualität der Inhalte können wir jedoch keine Gewähr übernehmen.
Nachdruck bzw. Kopie, auch auszugsweise, der Inhalte, Grafiken und Fotos ist ohne ausdrückliche Zustimmung der Geschäftsführung unzulässig.
Die angegebenen technischen Daten und Abmessungen sind nicht bindend. Wir behalten uns das Recht vor, jederzeit und ohne Ankündigung, Änderungen vorzunehmen.